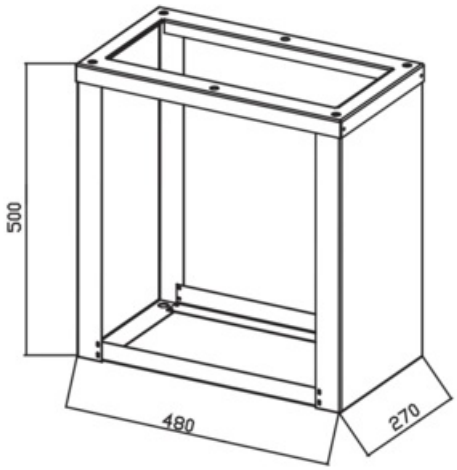

Walther Werke - 84343595

ErdstÂck Gr. 435 mm

Code de l'article	84343595
GTIN	4015609550012
ETIM	EC000721 - Socle / élément de socle (armoire électrique) (8_0_EC000721)
Marque	Walther Werke

Adapté pour aération et désaération	Non
Adapté à la largeur de boîtier (mm)	435
Adapté à la profondeur de boîtier (mm)	270
Adapté à un montage extérieur	Oui
Adapté à un rangement de câbles	Oui
Capacité de charge max. (kg)	

Vander Elst NV
Oostvaartdijk 42
1850 Grimbergen
T. +32 02 242 79 59
info@vanderelst.be
www.vanderelst.be
Follow us on

Couleur	Acier inoxydable
Hauteur (mm)	500
Largeur (mm)	435
Matériau	Autre
Modèle	Socle complet
Profondeur (mm)	270

Vander Elst NV
Oostvaartdijk 42
1850 Grimbergen

T. +32 02 242 79 59
info@vanderelst.be

www.vanderelst.be
Follow us on